Uchytenie U-profilov a reproduktorov na podpernom bode

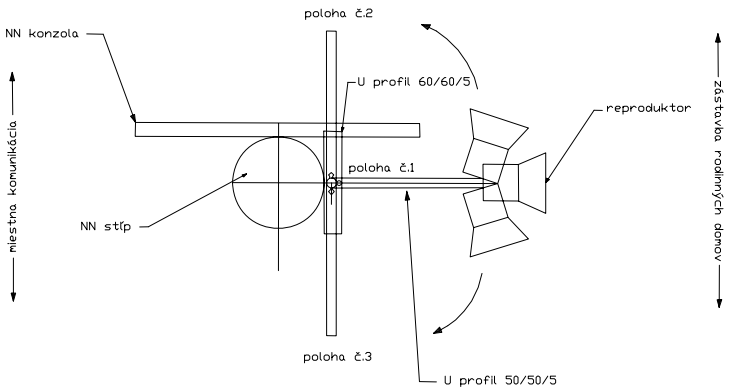

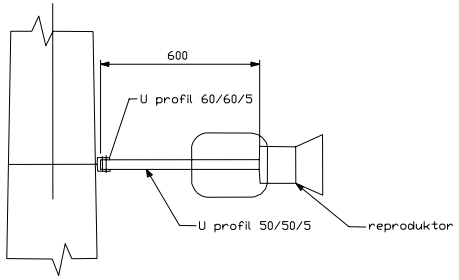

Usporiadanie U-profilov

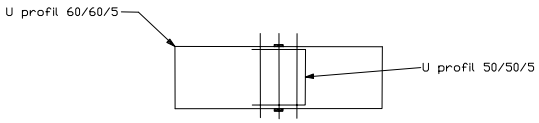

Jestvujúci podperný bod s NN a VO vodičmi

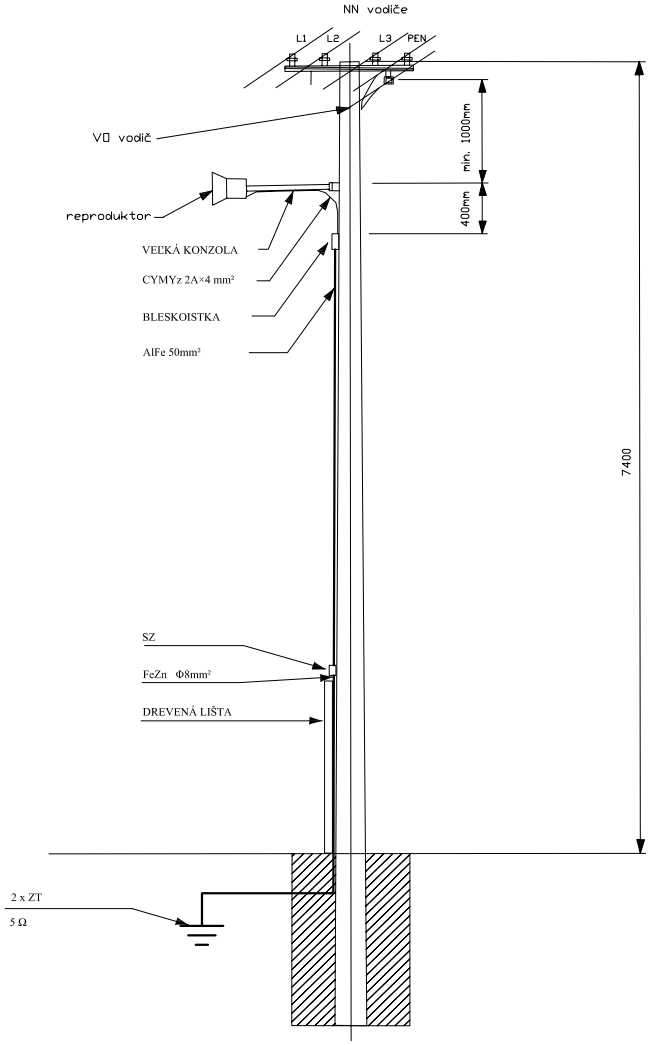

INDEX:	NÁZOV ZMENY:	SPRACOVAL:	DÁTUM:

KEZ Projekčno – revízna kancelária

Táto dokumentácia slúži výhradne pre potreby KEZ – Ing.Kríž Vladimír. Bez súhlasu KEZ – Ing.Kríž Vladimír nie je možné túto dokumentáciu alebo jej časť kopírovať, odovzdať ani zapožičať inému právnemu alebo fyzickému subjektu. Táto dokumentácia je chránená autorským právom v zmysle príslušných zákonov SR.

= Obec Ve?opolie, Obecný úrad Ve?opolie 78, 067 31

ZÁK.C.: 10062019/B

NÁZOV: Obecný rozhlas
k. ú. 067 31 Ve?opolie
Rekonštrukcia obecného rozhlasu
Umiestnenie hlásičov na podperných bodoch

+

DÁTUM: 06/2019

ARCHÍVNE ČÍSLO: 10062019/B

INDEX:

PORADOVÉ ČÍSLO: P3

NASLEDUJE LIST: 6

LIST 5

RE – 136